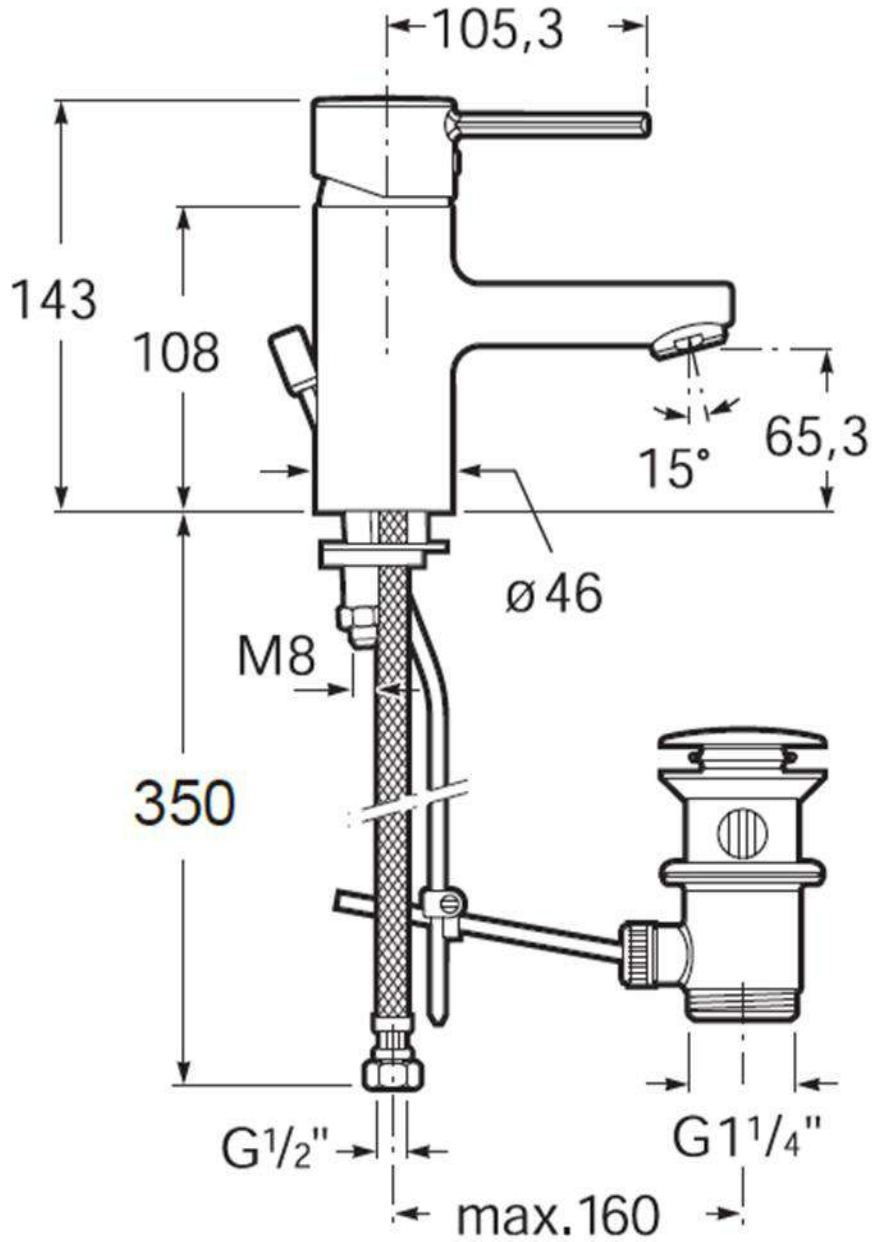
105,3
143
108
15°
65,3
ø46
M8
350
G1/2"
G1 1/4"
max.160